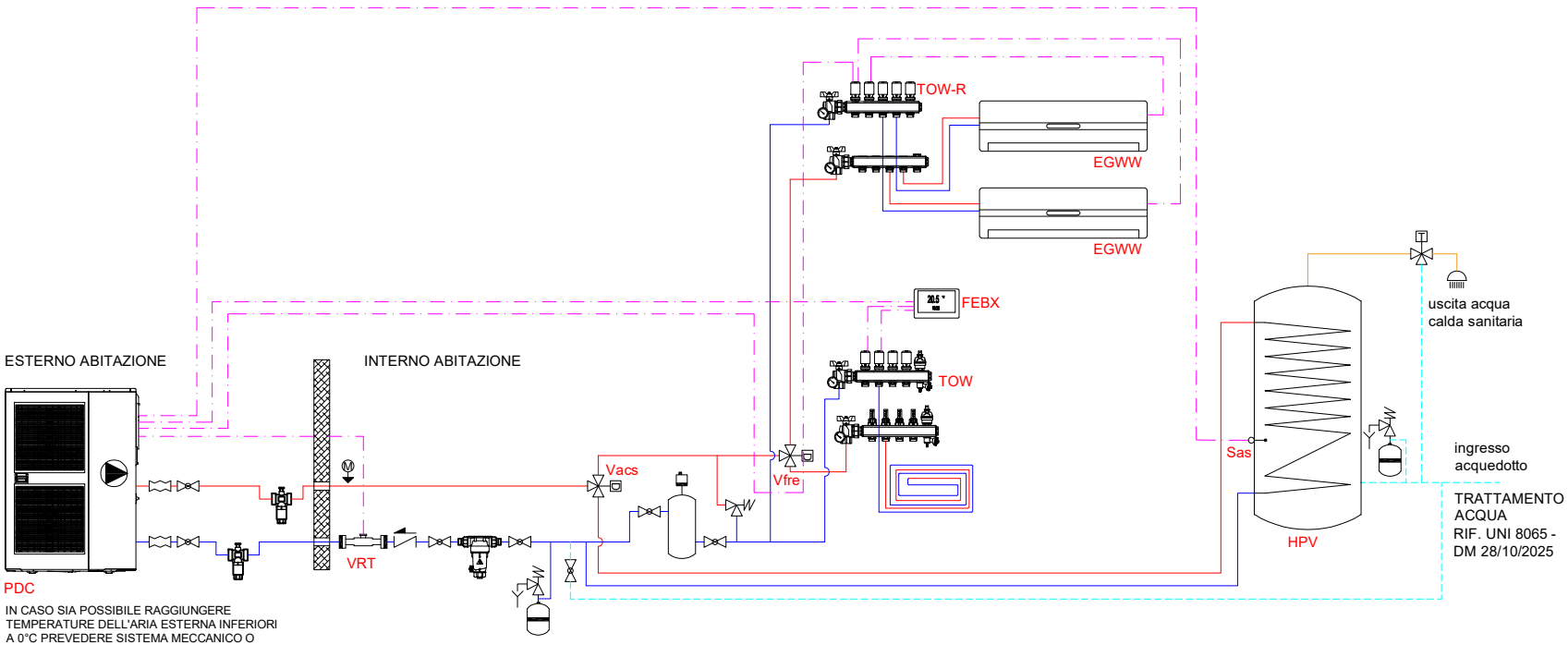

LEGENDA SIMBOLI IDRAULICI

- VALVOLA DUE VIE DI ZONA
- VALVOLA TRE VIE DEVIATRICE
- VALVOLA DI NON RITORNO
- MANOMETRO
- TERMOMETRO
- BY-PASS DIFFERENZIALE
- VALVOLA A SFERA
- VALVOLA DI SICUREZZA
- VASO DI ESPANSIONE
- GIUNTO ANTIVIBRANTE
- MISCELATORE TERMOSTATICO ACS
- POMPA DI RILANCIO
- CONTATORE PORTATA ACQUA VORTEX
- VALVOLA ANTIGELO
- ACCUMULO INERZIALE
- FILTRO DEFANGATORE MAGNETICO

LEGENDA TUBAZIONI IDRAULICHE

- Mandata impianto riscaldamento
- Ritorno impianto riscaldamento
- Acqua calda sanitaria
- Acqua fredda sanitaria

LEGENDA CAVI ELETTRICI

- Connessione elettrica

vedi schema elettrico per la tipologia di cavo

LEGENDA DESCRIZIONI

PDC	pompa di calore MIRAI 4.0
EGWW	ventilconvettore EGWW
HPV	bollitore HPV
FEBX	febos X
TOW	collettore topway
TOW-R	collettore topway-R
VRT	contatore vortex
Vacs	valvola deviatrice sanitaria
Vfre	valvola deviatrice ventilconvettori
Sas	sonda acqua sanitaria

Lo schema rappresenta una indicazione del principio di funzionamento e non sostituisce il progetto eseguito da un tecnico abilitato, responsabile del calcolo, del dimensionamento e della rispondenza alle normative vigenti.
Nello schema non vengono necessariamente rappresentati tutti i componenti e le sicurezze necessarie per il funzionamento dell'impianto.
EMMETI spa declina ogni responsabilità sull'ambito pratico di applicazione dello schema.
Dati tecnici e dimensionali: vedere documentazione Emmeti.

10.018 10/2026 rev.01

Descrizione:

SCHEMA FUNZIONALE DI CENTRALE TERMICA IN POMPA DI CALORE COMPOSTA DA POMPA DI CALORE EMMETI MIRAI

MIRAI 4.0 - SISTEMA FEBOS X - SISTEMA RADIANTE RISCALDAMENTO - BOLLITORE HPV - VENTILCONVETTORE EGWW IN RAFFRESCAMENTO

EMMETI

(*1) contatore di energia elettrico monofase - l'uscita impulsiva va configurata P-02 = 1000PUL

(*2) verificare nel manuale del deumidificatore il contatto di attivazione

LEGENDA CAVI ELETTRICI

- Cavo di segnale <24V
- Cavo trasmisione dati RS485
- Cavo di comando o in tensione 230V

LEGENDA SIMBOLI ELETTRICI

- testa elettrica con micro
- relè 230V
- resistenza elettrica

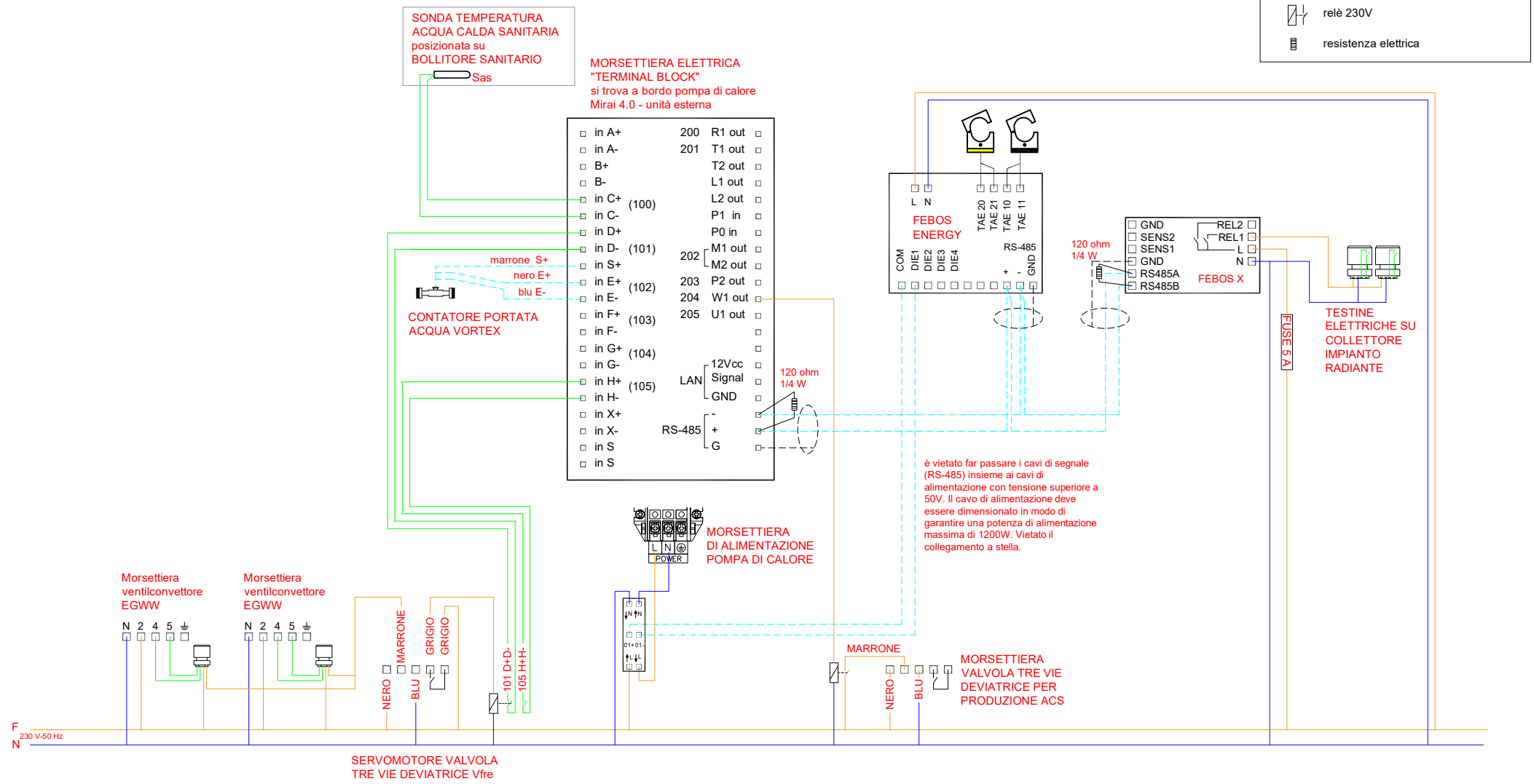

Lo schema rappresenta una indicazione del principio di funzionamento e non sostituisce il progetto eseguito da un tecnico abilitato, responsabile del calcolo, del dimensionamento e della rispondenza alle normative vigenti.
Nello schema non vengono necessariamente rappresentati tutti i componenti e le sicurezze necessarie per il funzionamento dell'impianto.
EMMETI spa declina ogni responsabilità sull'ambito pratico di applicazione dello schema.
Dati tecnici e dimensionali: vedere documentazione Emmeti.

10.018 10/2026 rev.01

Descrizione:

SCHEMA FUNZIONALE DI CENTRALE TERMICA IN POMPA DI CALORE COMPOSTA DA POMPA DI CALORE EMMETI MIRAI

MIRAI 4.0 - SISTEMA FEBOS X - SISTEMA RADIANTE RISCALDAMENTO - BOLLITORE HPV - VENTILCONVETTORE EGWW IN RAFFRESCAMENTO

EMMETI